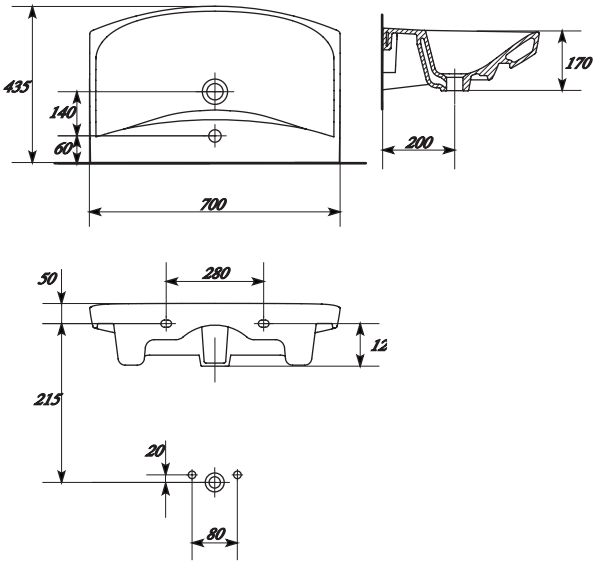
435
140
60
700
170
200
50
280
12
215
20
80