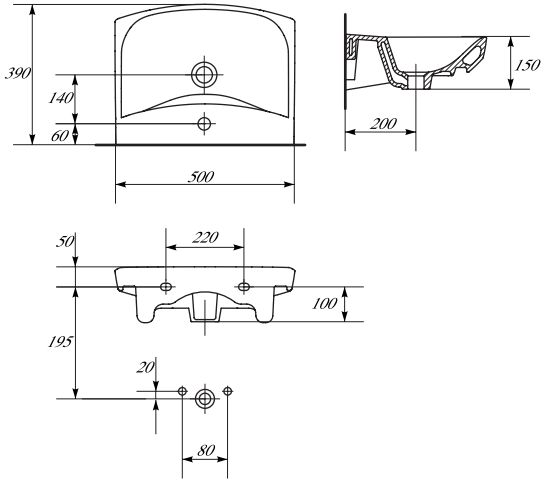
390
140
60
500
150
200
50
220
100
195
20
80