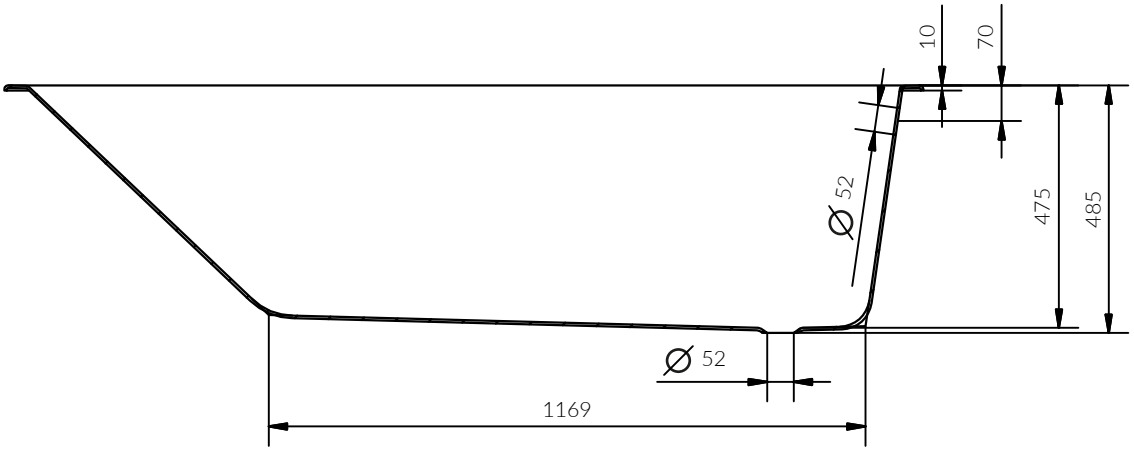
10
70
Ø 52
475
485
Ø 52
1169

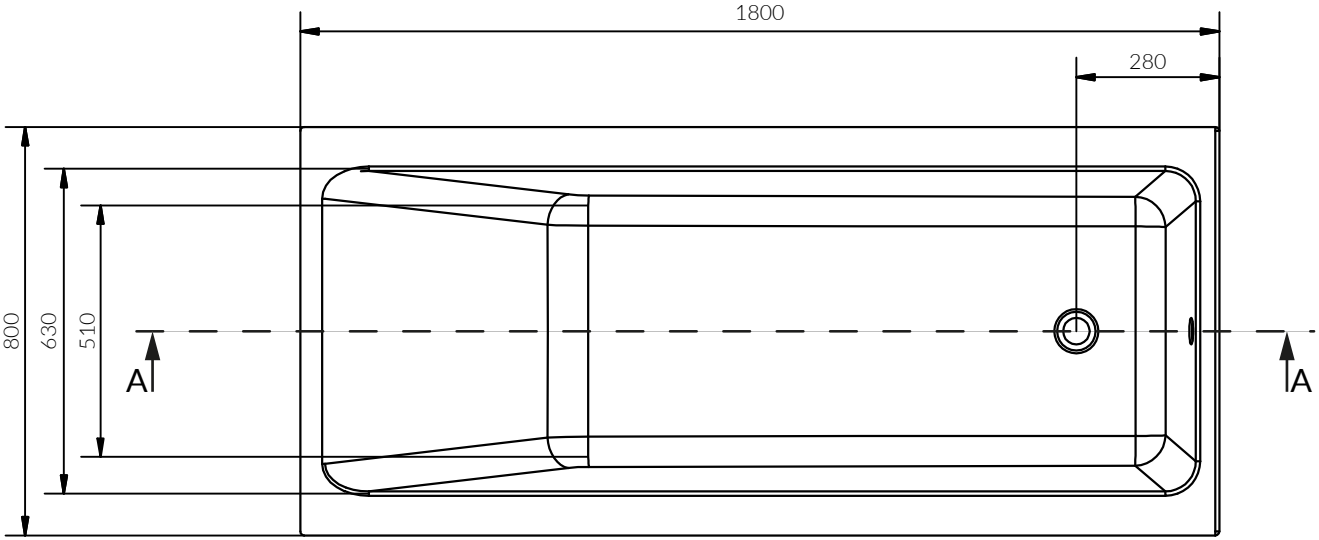
1800
280
800
630
510
A
A