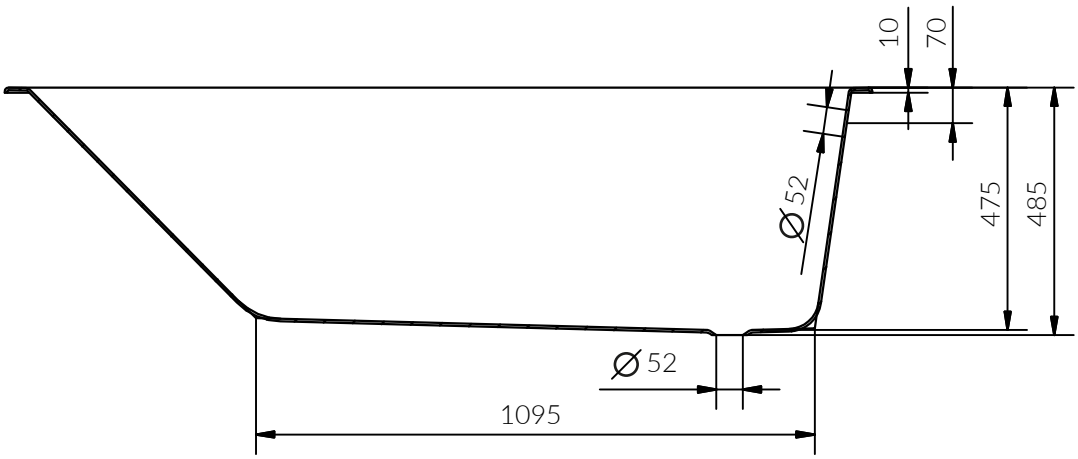
10
70
Ø52
475
485
Ø52
1095

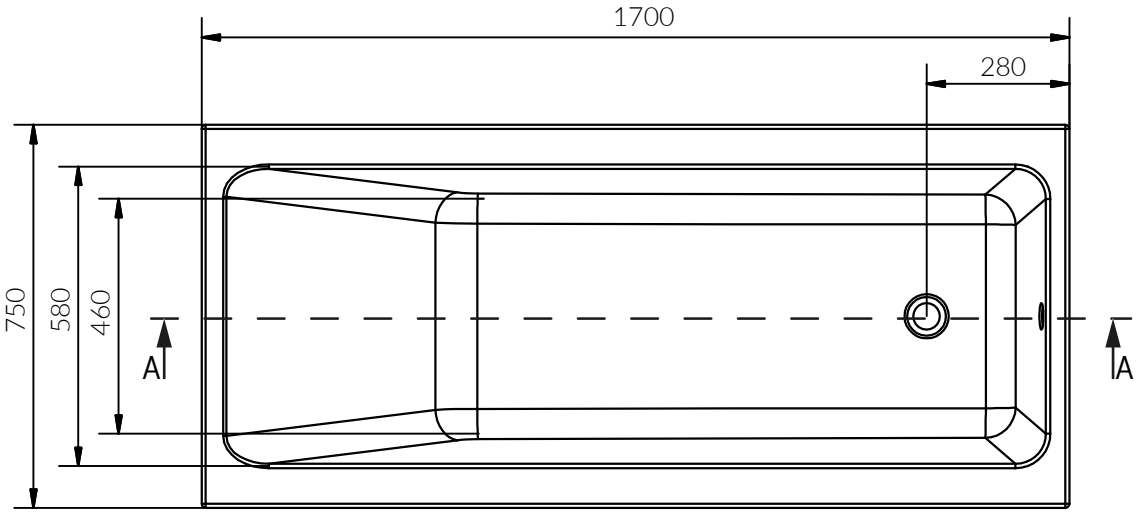
1700
280
750
580
460
A
A