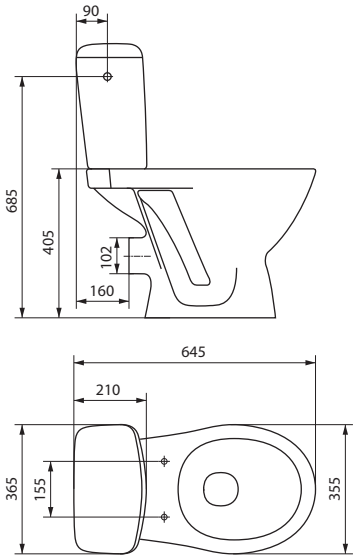
90
685
405
102
160
645
210
365
155
355